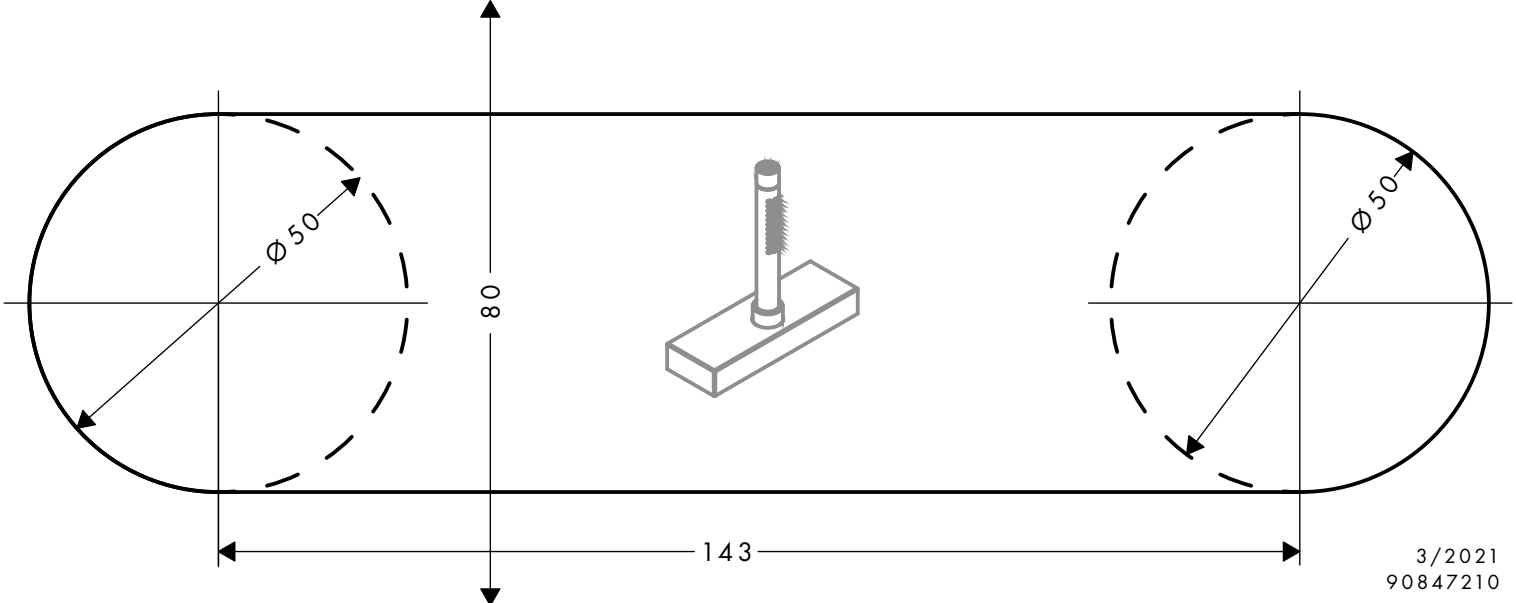

3/2021
90847210